Protection - Contrôle - Identification - Traçabilité – Solutions Rfid

www.leghorngroup.fr

LeghornGroup®

Présentation générale

Neptune seal: Scellé à clou pour conteneurs
ISO 17712:2013

Production LeghornGroup

© 2023 LeghornGroup IT Team 7401-A666

Neptune seal: ISO 17712:2013
Scellé à clou pour conteneurs

CARACTÉRISTIQUES :

Notre scellé NEPTUNESEAL est parmi les premiers à avoir été certifié selon la nouvelle norme ISO17712 : 2013 qui précise que le diamètre du système de fermeture métallique à l'intérieur du capuchon doit être supérieur à 18 mm. Notre idée innovante et brevetée est l'ajout de deux languettes métalliques sur le clou qui s'enclenchent dans le capuchon. Ceci empêche la rotation des deux pièces et garantit par conséquent une protection totale contre les altérations.

Toute tentative de manipulation laissera des marques TRÈS VISIBLES.

© 2023 LeghornGroup IT Team 7401-A666

© 2023 LeghornGroup IT Team 7401-A666

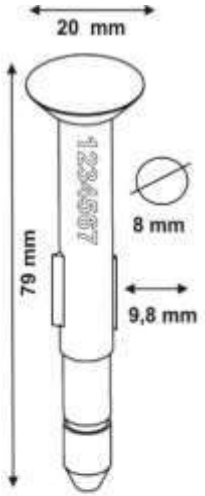

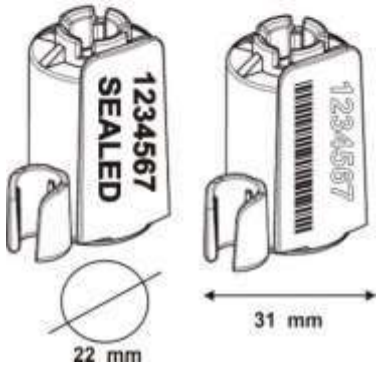

NUMÉROTATION ET PERSONNALISATION :
Impression LASER Numérotation progressive jusqu'à max. 15 chiffres. La version code-barres est produite sur demande. Personnalisation jusqu'à un maximum de 20 caractères. Le logo du client est reproduit sur demande. Le logo en relief peut être fait

MATÉRIAU :
Plastique : ABS ou polystyrène conforme à : Restriction des substances nocives (RoHS) mentionnée dans la Directive Européenne 2002/CE

CERTIFICATIONS:
CONFORME À : ISO/PAS 17712 : 2013 HSS (High Security Seal) Testé dans un laboratoire certifié ISO 17025

EMBALLAGE: 250 unités par carton Dimensions du carton : 39x19x16cm Poids du carton : 13,3 kg

Neptune seal: ISO 17712:2013
Exemples de couleurs et personnalisations

© 2023 LeghornGroup IT Team 7401-A666

Neptune seal: ISO 17712:2013. Certificats à demander (1/2)

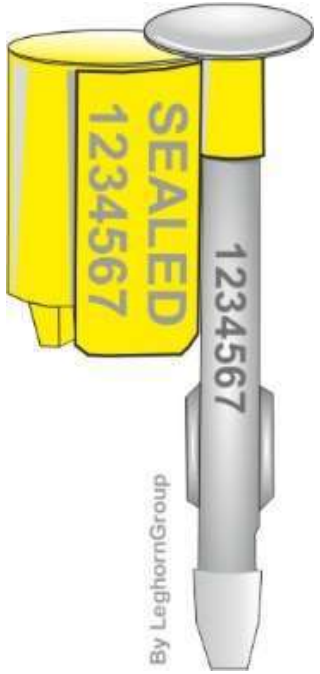

Certificat nominatif du produit attestant de sa conformité à la spécification de la norme ISO 17712 : 2013. (Dayton Brown).

Ce certificat ne concerne que le produit scellé et est délivré par des laboratoires qualifiés ISO 17025.

Certificat de conformité pour les tests de scellés mécaniques pour conteneurs de fret ISO 17712:2013.

ISO17712

© 2023 LeghornGroup IT Team 7401-A666

Neptune seal: ISO 17712:2013. Certificats à demander (2/2)

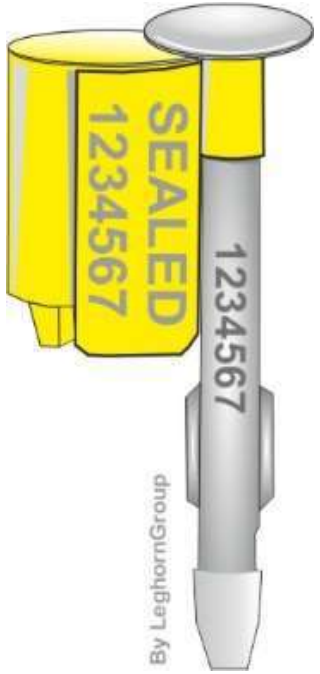

Déclaration d'un organisme international de certification (par exemple SGS) certifiant que le fabricant du scellé à clou a adopté de bonnes pratiques garantissant la conformité du scellé lui-même aux conditions énoncées à l'article 6 de la norme ISO 17712:2013

Certification du système de qualité du fabricant du scellé à clou conformément à la norme UNI EN ISO 9001:2015.

Demandez le catalogue des certifications ISO 17712:2013 code 7401-A508

© 2023 LeghornGroup IT Team 7401-A666

Comment l’utiliser

© 2023 LeghornGroup IT Team 7401-A666

FINDUS@

info@leghorngroup.com

LeghornGroup S.r.l.
34/36 Via degli Arrotini
57121 Livorno (LI) Italy
www.leghorngroup.com
info@leghorngroup.com

LeghornGroup – Inde
www.leghorngroup.in

LeghornGroup – Italie
www.leghorngroup.it

LeghornGroup – U.S.A.
www.leghorngroup.com

LeghornGroup – Belgique
www.leghorngroup.be
www.leghorngroup. nl

LeghornGroup – République tchèque
www.leghorngroup.cz
www.leghorngroup.pl

LeghornGroup – Grèce
www.leghorngroup.gr

LeghornGroup – République de Moldavie
www.leghorngroup.ro

LeghornGroup – Espagne
www.leghorngroup.es

© 2023 LeghornGroup IT Team 7401-A666